企業概要

会 社 名

吉岡幸株式会社

代表取締役社長　吉岡正盛

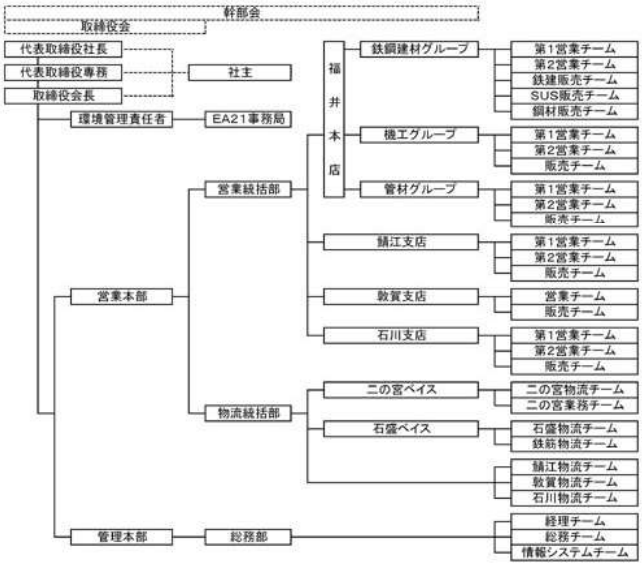

創　　業

大正８年５月

設　　立

昭和２５年１月

資 本 金

４，８５０万円

社 員 数

１８５名（平成２７年１月２０日）

売 上 高

１７５億円（平成２７年１月期）

所 在 地

本社	福井県福井市宝永３丁目２２－５
鯖江支店	福井県鯖江市御幸１丁目２－１０
敦賀支店	福井県敦賀市莇生野７４
石川支店	石川県小松市工業団地２－７
鋼材センター	福井県福井市石盛町１０１
管材センター	福井県福井市二の宮１－１４－２７
機工センター	福井県福井市二の宮１－１４－２７
建材センター	福井県福井市二の宮１－１５－７
テクノセンター	福井県福井市二の宮１－１２－７

環境管理責任者　黒川 俊英

ＥＡ２１事務局　田中 智大　　ＴＥＬ0776-22-2211　ＦＡＸ0776-26-9211

認証・登録の範囲：全組織・全活動

役　　割	
社長（統括責任者）	環境方針の制定及び見直し、次年度及び中期目標の作成
	環境マネジメントシステムの承認、必要な経営資源の準備
	実行組織の承認
統括副責任者	統括責任者の補佐
環境管理責任者	環境マネジメントシステムの構築・維持・管理
	目標の各部展開と実行及び更新
	環境活動レポートの作成及び公表、環境教育の計画・実施
幹部会	環境マネジメントシステムの進捗状況の監理
ＥＡ２１事務局長	環境管理責任者の事務的サポート、各グループ情報管理・報告
ＥＡ２１事務局	ＥＡ２１事務局長の補佐
内部監査員	内部監査の実施
各グループ環境責任者	環境幸動方針の社員への周知
	グループの環境目標・実行計画の作成・実行
各グループ担当	グループにおける環境記録の管理
アシスタント	グループにおける環境記録の事務作業・事務局への報告

事業概要

建設・産業資材の卸販売

～取扱商品～

Ｓ　Ｔ　Ｅ　Ｅ　Ｌ

鋼材・非鉄金属材・建築資材

ＭＡＣＨＩＮＥ

工作機械・鍛圧板金機械・工具・産業機器・伝導用品・環境機器

HOUSING　PART

住宅設備機器・配管機材・自動制御機器・ＯＡ機器他